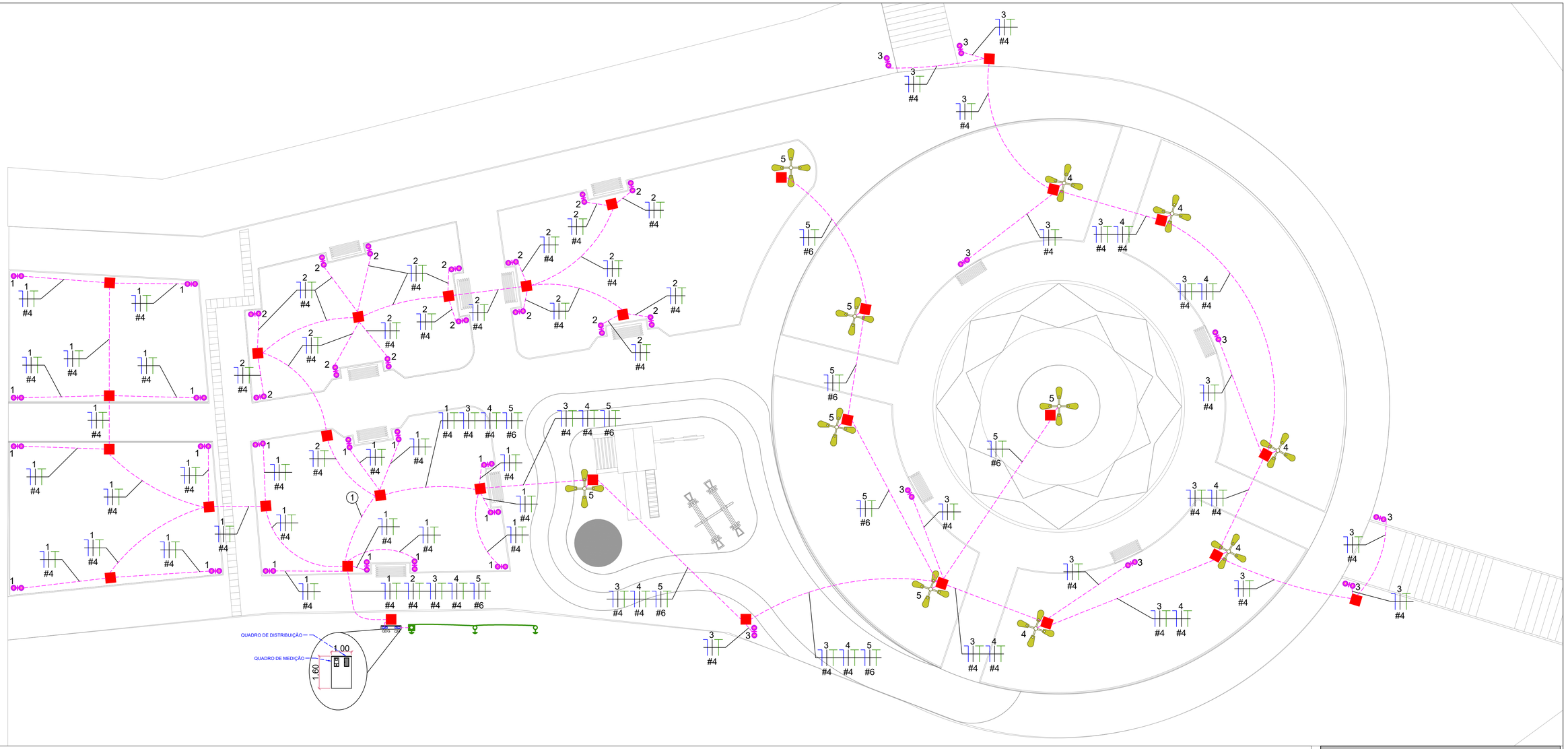

LEGENDA DE FIAÇÃO

	1	2	3	4	5
1	#4	#4	#4	#4	#6

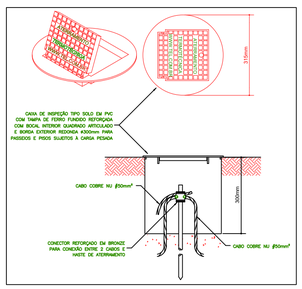

DETALHE 01 : CAIXA DE INSPEÇÃO TIPO SOLO PARA HASTE DE ATERRAMENTO

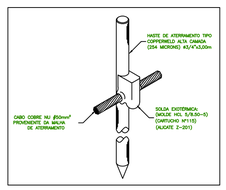

DETALHE 02 : SOLDA EXOTÉRMICA ENTRE CABOS E HASTE DE ATERRAMENTO

LEGENDA

- ENTRADA DE ENERGIA
- REFLETOR 150W
- CRUZETA PARA SUPORTE DE 4 REFLETORES
- POSTE DE AÇO DE 9m A SER INSTALADO COM 4 LUMINÁRIAS DE 150W
- ILUMINAÇÃO DECORATIVA A SER INSTALADA, 2 LUMINÁRIAS DE LED 50W
- QUADRO DE DISTRIBUIÇÃO/MEDIÇÃO
- CAIXA DE PASSAGEM
- CAIXA DE INSPEÇÃO PARA ATERRAMENTO
- HASTE DE ATERRAMENTO

QDG

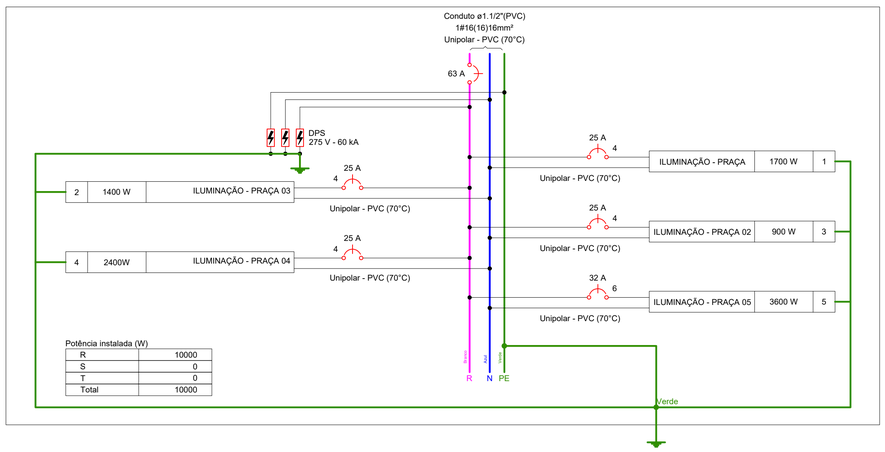

Quadro de Cargas (QDM)

Circuito	Descrição	Esquema	Método de inst.	Tensão (V)	Pot. total. (VA)	Pot. total. (W)	Fases	Pot. - R (W)	Seção (mm²)	Ic (A)	Disj (A)	Status
1	ILUMINAÇÃO - PRAÇA	F+N+T	B1	220 V	1700	1700	R	1700	4	32.0	25	OK
2	ILUMINAÇÃO - PRAÇA 02	F+N+T	B1	220 V	1400	1400	R	1400	4	32.0	25	OK
3	ILUMINAÇÃO - PRAÇA 03	F+N+T	B1	220 V	900	900	R	900	4	32.0	25	OK
4	ILUMINAÇÃO - PRAÇA 04	F+N+T	B1	220 V	2400	2400	R	2400	4	32.0	25	OK
4	ILUMINAÇÃO - PRAÇA 05	F+N+T	B1	220 V	3600	3600	R	3600	6	41.0	32	OK
TOTAL					10000	10000	R	10000				OK

LEGENDA DAS INDICAÇÕES

X A / Y kA	Disjuntor unipolar "X" A e corrente de curto-circuito "Y" KA
X A / Y kA	Disjuntor bipolar "X" A e corrente de curto-circuito "Y" KA
X A / Y kA	Disjuntor tripolar "X" A e corrente de curto-circuito "Y" KA
30 DR X A	Dispositivo diferêncial residual bipolar/tetrapolar, corrente nominal de "X" A, corrente nominal residual 30mA.
DPS X V - Y KA	Dispositivo de proteção contra surto, tensão de "X" V e corrente de curto-circuito Y KA
kWh	**Medidor**
a a / #	Fiação do circuito "X", comando "a" e com diâmetro "#" mm²
	Neutro - Azul claro
	Fases (RST/ABC/UVW) - Branco, Preto e Vermelho
	Terra - Verde/Amarelo
	Retorno - Amarelo
	Campainha

NOTAS

1 - A EXECUÇÃO DEVE SEGUIR OS CRITÉRIOS DA NBR 5410.
2 - ELETRODUTOS E FIAÇÕES NÃO COTADOS SERÃO DE ø1.1/2" E #4mm² RESPECTIVAMENTE.
3 - PONTOS DE FORÇA E ILUMINAÇÃO NÃO COTADOS TERÃO POTÊNCIA DE 50W OU 150W, CONFORME A LEGENDA.
4 - TODAS AS CARCAÇAS DAS LUMINÁRIAS DEVERÃO SER ATERRADAS E DEVERÁ SER DEIXADA UMA "ALÇA" DO CONDUTOR DE PROTEÇÃO PE (TERRA) NA CAIXA OU UM "RABICHO" QUANDO EXISTIR FORRO PARA POSSIBILITAR O FUTURO ATERRAMENTO.
5 - A FIAÇÃO ENTRE QUADROS OU ENTRE QUADROS E MEDIDORES DEVE SER EM COBRE COM ISOLAÇÃO EPR OU XLPE 1 KV.
6 - OS ELETRODUTOS SERÃO ENTERRRADOS E DO TIPO PEAD.

NOTAS GERAIS

1. ESTE PROJETO É PROPRIEDADE DO PROJETISTA REGISTRADO NO SELO. CONFORME LEI N°. 5194/66 NÃO DEVE SER UTILIZADO PARA QUALQUER OUTRA FINALIDADE QUE NÃO SE RELACIONE COM A EXECUÇÃO DA PRESENTE EDIFICAÇÃO, SENDO TERMINANTEMENTE VEDADA SUA COLOCAÇÃO A DISPOSIÇÃO DE TERCEIROS.
2. O PROJETISTA NÃO SE RESPONSABILIZARÁ POR EVENTUAIS ALTERAÇÕES DESTE PROJETO DURANTE SUA EXECUÇÃO. QUALQUER MODIFICAÇÃO, O MESMO DEVE SER CONTACTADO.
3. ESTE PROJETO FOI BASEADO NO LAY-OUT E INFORMAÇÕES FORNECIDAS PELO ARQUITETO OU PROPRIETÁRIO.
4.QUALQUER MODIFICAÇÃO OU DÚVIDA DEVERÁ SER IMEDIATAMENTE COMUNICADA POR ESCRITO AO PROJETISTA.

AÇAILÂNDIA

PROJETO ELÉTRICO

SEPLAN Secretaria Municipal de Planejamento

OBRA:	PRAÇA DO AMIZADE
ENDEREÇO:	BAIRRO DO JACU, AÇAILÂNDIA - MA
DESCRIÇÃO:	PROJETO ELÉTRICO
RESPONSÁVEL:	BENJAMIM DE OLIVEIRA
RESPONSÁVEL TÉC.	Guilherme Neto Coelho - CREA nº 1920118/MA
ESC. DE IMPRESSÃO:	1:100
DATA:	SETEMBRO/2026
ÁREA DO TERRENO:	m²
ÁREA EXISTENTE:	m²
ÁREA A DEMOLIR:	m²
ÁREA A CONSTRUIR:	m²
ÁREA TOTAL:	m²
FOLHA:	A1
	01/01