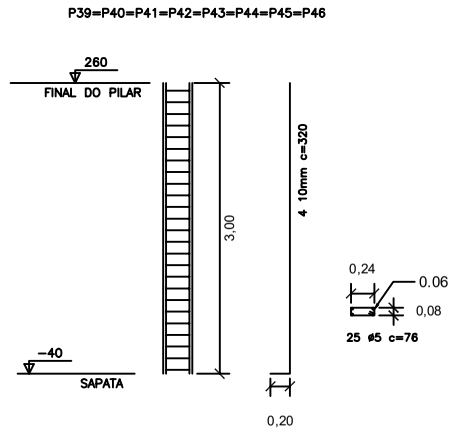

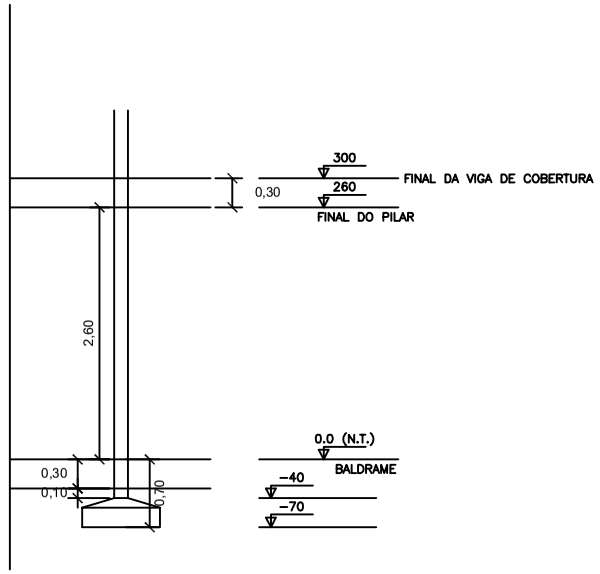

DETALHAMENTO PILARES

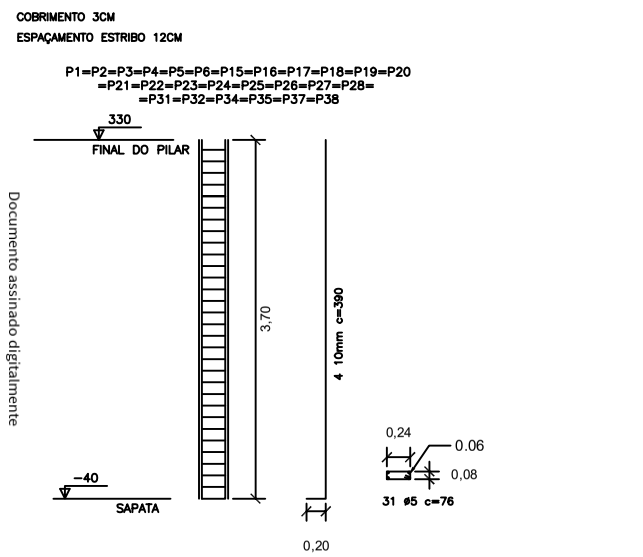

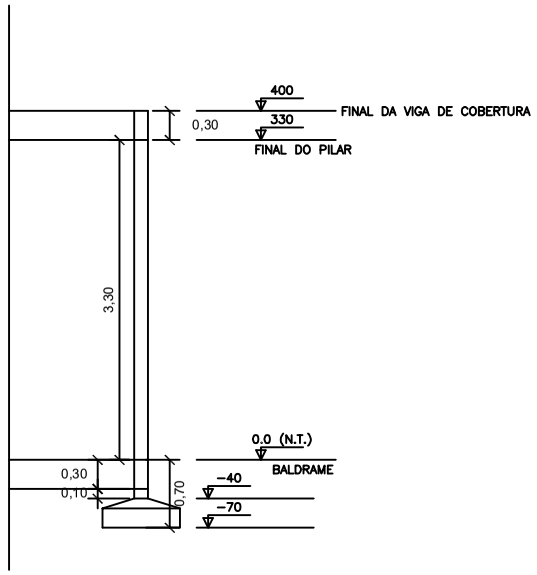

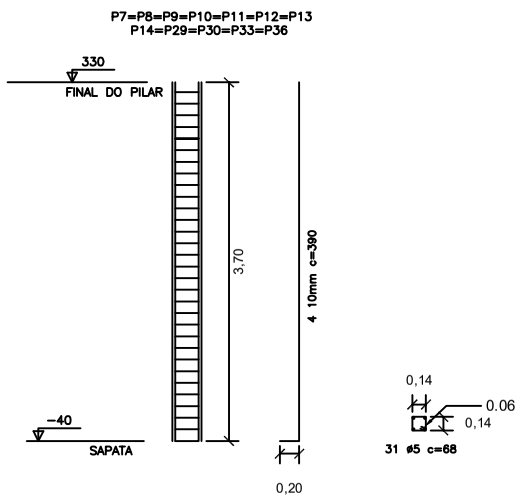

gov.br
PALOMA SANTOS NASCIMENTO MENEZES
Data: 17/11/2026 12:03:06-0300
Verifique em https://validar.iti.gov.br
Documento assinado digitalmente

PREFEITURA MUNICIPAL DE FREI PAULO

SECRETARIA MUNICIPAL DE OBRAS E SERVIÇOS PÚBLICOS

Telefone: (79) 3447-1221 | Email: engenhariadefreipaulo@gmail.com |CNPJ 13.100.102/0001-20

DEPARTAMENTO DE ENGENHARIA E PROJETOS

GERÊNCIA DE PROJETOS

ENG. CIVIL PALOMA SANTOS NASCIMENTO MENEZES AGO/2026 2720183350

DATA CREA

PROJETO DE REFORMA E AMPLIAÇÃO

ESCOLA MUNICIPAL JOSÉ ISRAEL - POVOADO MOCAMBO

ZONA RURAL - MUNICÍPIO DE FREI PAULO/SE - CEP 49.514-000

PROJETO DE AMPLIAÇÃO DE ESCOLA

COORDENADA
10°33'23.36"S
37° 38'00.44"W

DESENHO (S)_

DETALHAMENTO DOS PILARES

ESCALA_ 1/100

DATA_ AGO.2026

REVISÃO_ AGO.2026

FOLHA_ 01/01